# 420

# Motoculteur

## Catalogue des pièces de rechange

# Bodenfräse

## Ersatzteilliste

# Rotary Tiller

## Spare parts list

PANCHAUD & Cie
MOTOCULTEURS SIMAR
CHARLEVAL
13640 LA ROQUE D'ANTHERON
C.C.P. 186-78 MARSEILLE
Téléphone : 9

Type 420 MOTEUR MAG 1040

# SIMAR

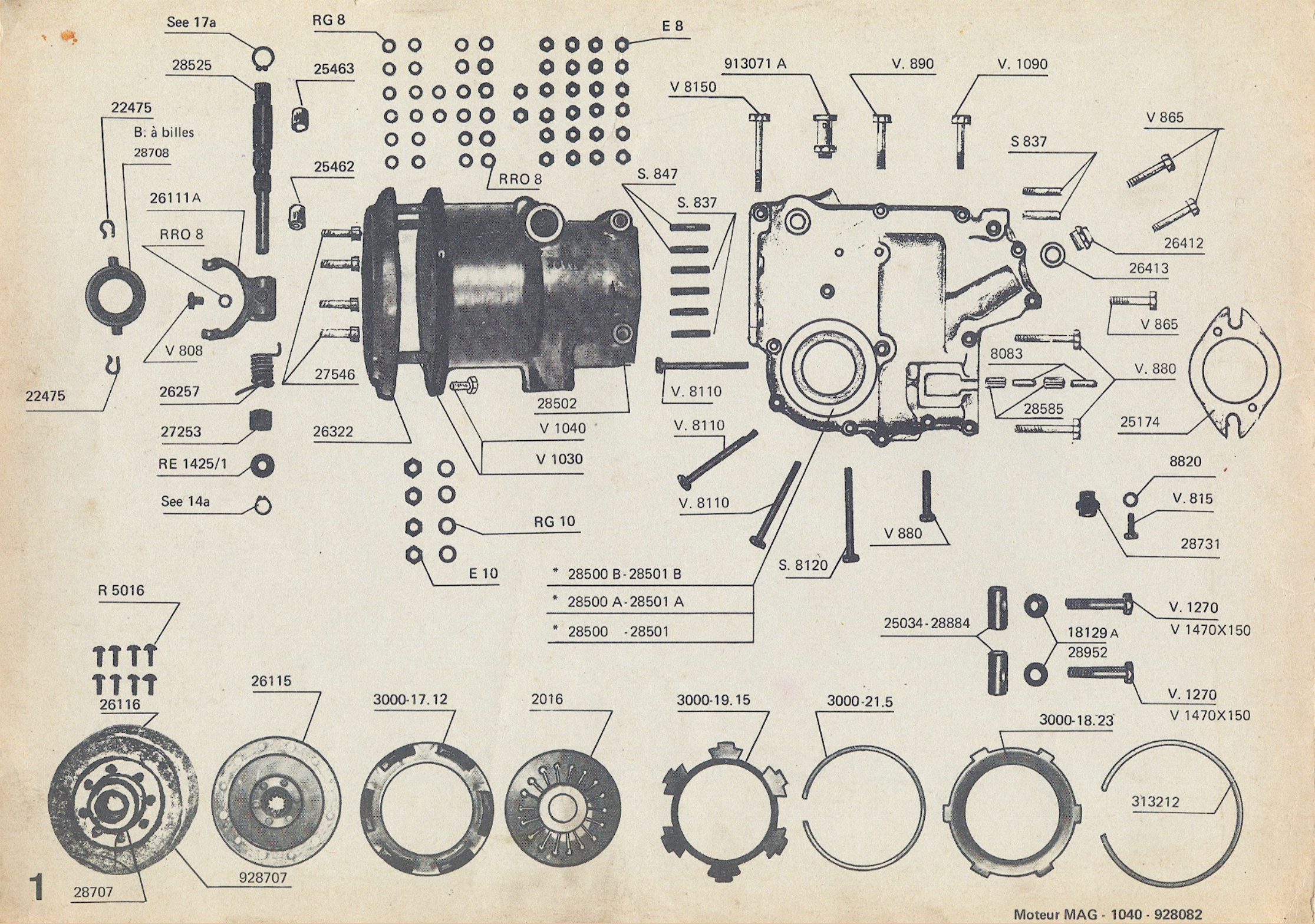
See 17a
RG 8
E 8
28525
25463
913071 A
V. 890
V. 1090
V 8150
22475
B. à billes
28708
V 865
S 837
25462
RRO 8
S. 847
26111 A
S. 837
RRO 8
26412
26413
V 865
V 808
8083
V. 880
22475
26257
27546
V. 8110
28502
28585
25174
27253
26322
V 1040
V. 8110
V 1030
RE 1425/1
8820
See 14a
V. 815
V. 8110
RG 10
V 880
28731
E 10
* 28500 B - 28501 B
* 28500 A - 28501 A
* 28500 - 28501
S. 8120
R 5016
V. 1270
V 1470X150
25034 - 28884
18129 A
28952
V. 1270
V 1470X150
26116
26115
3000-17.12
2016
3000-19.15
3000-21.5
3000-18.23
313212
28707
928707

| | No | Nbre | Désignation | Bezeichnung | Description |
|---|---|---|---|---|---|
| E | 8 | 26 | Ecrou M8 | Mutter M8 | Nut |
| RRO | 8 | 13 | Rondelle élastique bombée M8 | Spannscheiben M8 | Serrated washer |
| RG | 8 | 14 | Rondelle grower M8 | Federring M8 | Spring washer |
| E | 10 | 4 | Ecrou M10 | Mutter M10 | Nut |
| RG | 10 | 4 | Rondelle grower M10 | Federring M10 | Spring washer |
| See | 14a | 1 | Circlips sur 28525 | Seeger-Ring für 28525 | Circlip for 28525 |
| See | 17a | 1 | Circlips sur 28525 | Seeger-Ring für 28525 | Circlip for 28525 |
| V | 808 | 1 | Vis arrêt 26111A | Schraube für 26111A | Screw for 26111A |
| V | 815 | 1 | Vis boucon niveau | Oelstandzapfen | Oil tape screw |
| S | 837 | 6 | Goujon fix. 28500 | Stiftschraube für 28500 | Stud for 28500 |
| S | 847 | 2 | Goujon fix. 28502 et 28500 | Stiftschraube für 28502 und 28500 | Stud for 28502 and 28500 |
| V | 865 | 2 | Vis fix. 28500 | Schraube für 28500 | Screw for 28500 |
| V | 880 | 4 | Vis fix. 28500 | Schraube für 28500 | Screw for 28500 |
| V | 8110 | 3 | Vis fix. 28500 | Schraube für 28500 | Screw for 28500 |
| V | 1030 | 2 | Vis fix. moteur | Schraube für Motor | Screw for engine |
| V | 1040 | 2 | Vis fix. moteur | Schraube für Motor | Screw for engine |
| V | 1090 | 1 | Vis fix. 28500 | Schraube für 28500 | Screw for 28500 |
| V | 1270 | 2 | Vis attelage fraise (sur 18129A et 25034) | Schraube für Fräsbefestigung (18129 und 25034) | Screw fixing miller (18129 and 25034) |
| RE | 1425/1 | 1 | Rondelle sur axe 28525 | Scheibe für 28525 | Washer for 28525 |
| | 2016 | 1 | Ressort avec bague débrayage | Tellerfeder mit Druckstück | Main clutch spring |
| | 3000.17.12 | 1 | Plateau de pression | Druckplatte | Clutch pressure ring |
| | 3000.18.23 | 1 | Couvercle | Deckel | Cover |
| | 3000.19.15 | 1 | Plateau intermédiaire | Gegenplatte | Intermediary support |
| | 3000.21. 5 | 1 | Circlips retenue ressort | Sprengring | Circlips for 2032 |
| | 3132.12 | 1 | Circlips pour couvercle | Sprengring für Deckel | Circlip for cover |
| R | 5016 | 8 | Rivet fix. 26116 | Niete für 26116 | Rivet for 26116 |
| | 8083 | 2 | Cheville centrage fraise | Zentrierstift für Fräse | Peg locating miller |
| V | 8150 | 1 | Vis fix. 28500 | Schraube für 28500 | Screw for 28500 |
| | 8820 | 1 | Joint sur bouchon niveau (V 815) | Dichtung für Oelstandzapfen (V 815) | Fibre washer (V 815) |
| | 18129A | 2 | Rondelle sous vis attelage (sur 25034 et V 1270) | Unterlegscheibe Fräsbefestigungsschraube (25034 und V 1270) | Washer on V 1270 and 25034 |
| | 28708 | 1 | Butée embrayage | Ausrücker | Clutch release |
| | 22475 | 2 | Crampon sur butée embrayage | Befestigungsfeder für Ausrücker | Springs for 22474 |
| | 25034 | 2 | Tourillon attelage fraise (sur 18129A et V 1270) | Drehbolzen für Fräsbefestigungsschraube (18129A und V 1270) | Hinge pin for V 1270 and 18129A |
| | 25174 | 1 | Joint entre fraise et carter principal | Papierdichtung | Oil seal for 28500-28501 |
| | 25462 | 1 | Coussinet Ø 14 sur axe 28525 | Gleitbuchse auf 28525 Ø 14 | Bushing on 28525 Ø 14 |
| | 25463 | 1 | Coussinet Ø 18 sur axe 28525 | Gleitbuchse auf 28525 Ø 18 | Bushing on 28525 Ø 18 |
| | 26111A | 1 | Fourchette débrayage | Kupplungsgabel | Clutch release fork |
| | 26115 | 1 | Disque embrayage | Kupplungsscheibe | Clutch plate |
| | 26116 | 1 | Cloche embrayage | Kupplungsglocke | Clutch bowl |
| | 26257 | 1 | Ressort sur fourchette débrayage | Feder für 26111A | Spring for 26111 |
| | 26412 | 1 | Bouchon viseur niveau d'huile | Oelstandsauge | Oil filling tape |
| | 26413 | 1 | Joint | Dichtung | Fibre washer |
| | 27253 | 1 | Entretoise sur axe embrayage | Zwischenrohr für Kupplungsgabel | Distance tube on 28525 |
| | 26322 | 1 | Flasque moteur | Zentrierflansch | Engine flange |
| | *28500 -1 | 1+1 | Carter vitesses | Hauptgehäuse | Gearbox casing |
| | *28500A-1A | 1+1 | Carter vitesses | Hauptgehäuse | Gearbox casing |
| | *28500B-1B | 1+1 | Carter vitesses | Hauptgehäuse | Gearbox casing |
| | 28502 | 1 | Carter embrayage | Kupplungsgehäuse | Clutch case |
| | 28525 | 1 | Axe sur fourchette embrayage | Achse der Kupplungsgabel | Spindle for clutch release fork |
| | 28707 | 1 | Moyeu support embrayage | Nabe für Kupplungsglocke | Clutch hub |
| | 28585 | 2 | Goupille tubulaire sur 8083 | Spannstifte auf 8083 | Split pin for 8083 |
| | 28731 | 1 | Bouchon vidange | Oelablass | Drain plug |
| | 28884 | 2 | Tourillon attelage fraise (sur V1470x150 et 28952) | Drehbolzen für Fräsbefestigungsschraube (V1470x150 und 28952) | Hinge pin for V1470x150 and 28952) |
| | 28952 | 2 | Rondelle sur V1470x150 (sur V1470x150 et 28884) | Unterlegscheibe Fräsbefestigungsschraube (V1470x150 und 28884) | Washer on V1470x150 and 28884 |
| | 913071A | 1 | Reniflard | Entlüfter | Breather |
| | 927255 | 1 | Moteur MAG 1026 | Motor MAG 1026 | Engine MAG 1026 |
| | 928707 | 1 | Embrayage | Kupplung | Clutch complete |
| | *28500B-1B | | Avec 1 fourchette 28958, 1 verrou 21494, 1 ressort 13069A, 1 joint 73F, 1 bouchon 13070 remplace les carters 28500-1 ou 28500A-1A sur les machines expédiées avant la 3201272 du 9.11.73 | Für Maschinen vor 3201272 (9.11.1973) 28500B-1B muss geliefert sein mit Gabel 28958 1 Riegel 21494, 1 Feder 13069A, 1 Dichtung 73F, 1 Zapfen 13070 | For machine type 3200 older than 3201272 (9.11.1973) Gearbox case 28500B-1B must be ordered with: 1 Fork 28958, Plunger 21494, 1 Spring 13069A, 1 Seal 73F, 1 Plug 13070 |
| V | 1470x150 | 2 | Vis attelage fraise (sur 28884 et 28952) | Schraube für Fräsbefestigung (28884 und 28952) | Screw fixing miller (28884 and 28952) |
| S | 8120 | 1 | Goujon fix. 28500 | Stiftschraube für 28500 | Stud for 28500 |
| | 25746 | 4 | Vis fix. 26322 | Schraube für 26322 | Screw for 28500 |

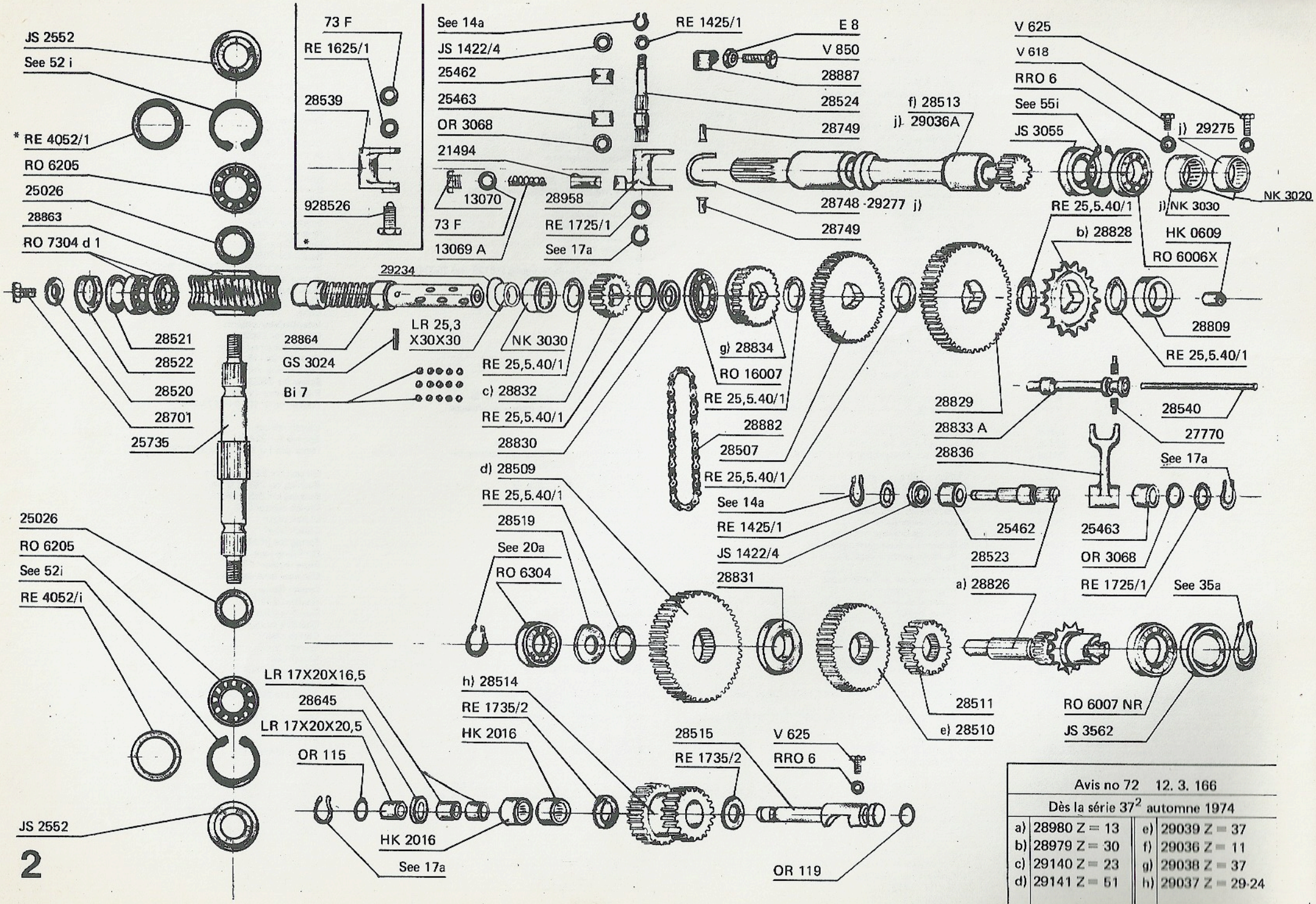


| Avis no 72 12. 3. 166 | | | |
|---|---|---|---|
| Dès la série $37^2$ automne 1974 | | | |
| a) | 28980 Z = 13 | e) | 29039 Z = 37 |
| b) | 28979 Z = 30 | f) | 29036 Z = 11 |
| c) | 29140 Z = 23 | g) | 29038 Z = 37 |
| d) | 29141 Z = 51 | h) | 29037 Z = 29-24 |

| | No | Nbre | Désignation | Bezeichnung | Description |
|---|---|---|---|---|---|
| RRO | 6 | 4 | Rondelle élastique bombée M6 | Spannscheiben M6 | Serrated washer |
| Bi | 7 | 15 | Bille sur vis sans fin | Kugel auf Schneckenwelle | Ball on 28864 |
| *E | 8 | 1 | Ecrou M8 | Mutter M8 | Nut |
| See | 14a | 2 | Circlips sur 28523 et 28524A | Seeger-Ring auf 28523 und 28524A | Circlip on 28523 and 28524A |
| See | 17a | 3 | Circlips sur 28523 et 28524A | Seeger-Ring auf 28523 und 28524A | Circlip on 28523 and 28524A |
| LR | 17x20x16,5 | 2 | Bague aiguilles sur 28515 | Innenring auf 28515 | Inner race on 28515 |
| LR | 17x20x20,5 | 1 | Bague aiguilles sur 28515 | Innenring auf 28515 | Inner race on 28515 |
| See | 20a | 1 | Circlips sur 28826 | Seeger-Ring auf 28826 | Circlip on 28826 |
| LR | 25,3x30x30 | 1 | Bague aiguilles sur 28864 | Inneenring auf 28864 | Inner race on 28864 |
| See | 35a | 1 | Circlips sur 28826 | Seeger-Ring auf 28826 | Circlip on 28826 |
| See | 52i | 2 | Circlips pour RO 6205 | Seeger-Ring für RO 6205 | Circlip for RO 6205 |
| See | 55i | 1 | Circlips pour RO 6006X | Seeger-Ring für RO 6006X | Circlip for RO 6006X |
| * | 73F | 1 | Joint pour 928526 et 13070 | Dichtung für 928526 und 13070 | Fibre washer for 928526 and 13070 |
| OR | 115 | 1 | Joint d'étanchéité sur 28515 | Dichtung auf 28515 | "O"-Ring on 28515 |
| OR | 119 | 1 | Joint d'étanchéité sur 28515 | Dichtung auf 28515 | "O"-Ring on 28515 |
| HK | 0609 | 1 | Roulement à aiguilles sur 28540 | Nadellager auf 28540 | Needle bearing on 28540 |
| V | 618 | 2 | Vis fix. NK 3020 et NK 3030 | Schraube für NK 3020 und NK 3030 | Screw for NK 3020 and NK 3030 |
| V | 625 | 2 | Vis fix. NK 3020 et 28515 | Schraube für NK 3020 und 28515 | Screw for NK 3020 and 28515 |
| *V | 850 | 1 | Vis sur 28887 | Schraube auf 28887 | Screw on 28887 |
| JS | 1422/4 | 2 | Joint d'étanchéité sur 28523 et 28524A | Dichtung auf 28523 und 28524A | Oil seal on 28523 and 28524A |
| RE | 1425/1 | 2 | Rondelle sur 28523 et 28524A | Scheibe auf 28523 et 28524A | Washer on 28523 and 28524A |
| *RE | 1625/1 | 1 | Rondelle sur 928526 | Scheibe auf 928526 | Washer on 928526 |
| RE | 1725/1 | 2 | Rondelle sur 28523 et 28524A | Scheibe auf 28523 und 28524A | Washer on 28523 and 28524A |
| RE | 1735/2 | 2 | Rondelle sur 28515 | Scheibe auf 28515 | Washer on 28515 |
| HK | 2016 | 2 | Roulement à aiguilles sur 28515 | Nadellager auf 28515 | Needle bearing on 28515 |
| *REF | 25,5.40/1 | 7 | Rondelle sur 28864 et 28826 | Scheibe auf 28864 und 28826 | Washer on 28864 and 28826 |
| JS | 2552 | 2 | Joint d'étanchéité sur 25735 | Dichtung auf 25735 | Oil seal on 25735 |
| GS | 3024 | 1 | Goupille tubulaire sur 28864 | Spannbolzen auf 28864 | Split pin on 28864 |
| j) 29275-NK | 3030 | 1 | Roulement à aiguilles sur 28864 | Nadellager auf 28864 | Needle bearing on 28864 |
| JS | 3055 | 1 | Joint d'étanchéité sur 28513 | Dichtung auf 28513 | Oil seal on 28513 |
| OR | 3068 | 2 | Joint d'étanchéité sur 28523 et 28524A | Dichtung auf 28523 und 28524A | Oil seal on 28523 and 28524A |
| JS | 3562/8 | 1 | Joint d'étanchéité sur 28826 | Dichtung auf 28826 | Oil seal on 28826 |
| *RE | 4052/.. | 2 | Rondelle réglable pour 28863 | Distanzscheibe für 28863 | Distance washer for 28863 |
| RO | 6006X | 1 | Roulement à billes sur 28513 | Kugellager auf 28513 | Ball bearing on 28513 |
| RO | 6007NR | 1 | Roulement à billes sur 28826 | Kugellager auf 28826 | Ball bearing on 28826 |
| RO | 6205 | 2 | Roulement à billes sur 25735 | Kugellager auf 25735 | Ball bearing on 25735 |
| RO | 6304 | 1 | Roulement à billes sur 28826 | Kugellager auf 28826 | Ball bearing on 28826 |
| RO | 7304di | 2 | Roullement à billes sur 28864 | Kugellager auf 28864 | Ball bearing on 28864 |
| | 13069A | 1 | Ressort pour 21494 | Druckfeder für 21494 | Spring for 21494 |
| | 13070 | 1 | Bouchon pour 13069A | Zapfen für 13069A | Plug for 13069A |
| RO | 16007 | 1 | Roulement à billes sur 28834 | Kugellager auf 28834 | Ball bearing on 28834 |
| | 21494 | 1 | Verrou sur 28958 | Stellbolzen auf 28958 | Plunger on 28958 |
| | 25026 | 2 | Rondelle entretoise sur 25735 | Distanzring auf Radwelle | Distance washer on 25735 |
| | 25462 | 2 | Coussinet Ø 14 sur 28523 et 28524A | Gleitbüchse auf 28523 und 28524A Ø 14 | Bushing on 28523 and 28524A Ø 14 |
| | 25463 | 2 | Coussinet Ø 18 sur 28523 et 28524A | Gleitbüchse auf 28523 und 28524A Ø 18 | Bushing on 28523 and 28524A Ø 18 |
| | 25735 | 1 | Arbre de roue | Radwelle | Wheel shaft |
| | 27770 | 2 | Coulisseau pour 28883 | Führungsstück für 28883 | Collar for 28883 |
| | 28863 | 1 | Roue à vis sans fin Z = 26 | Schneckenrad Z = 26 | Wormwheel Z = 26 |
| | 28507 | 1 | Roue 2ème vitesse Z = 50 | Zahnrad 2. Gang Z = 50 | 2nd speed gear Z = 50 |
| d) | 28509 | 1 | Engrenage 4ème vitesse Z = 55 | Zahnrad 4. Gang Z = 55 | 4th speed gear Z = 55 |
| e) | 28510 | 1 | Engrenage 3ème vitesse Z = 37 | Zahnrad 3. Gang Z = 37 | 3rd speed gear Z = 37 |
| | 28511 | 1 | Engrenage 2ème vitesse Z = 24 | Zahnrad 2. Gang Z = 24 | 2nd speed gear Z = 24 |
| j) 29036A f) | 28513 | 1 | Arbre moteur Z = 11 | Motorritzel Z = 11 | Driving shaft Z = 11 |
| h) | 28514 | 1 | Renvoi marche arrière Z = 29 Z = 24 | Zahnrad Rückwärtsgang Z = 29 Z = 24 | Reverse gear Z = 29 Z = 24 |
| | 28515 | 1 | Axe renvoi marche arrière | Achse für Zahnrad Rückwärtsgang | Spindle for 28514 |
| | 28519 | 1 | Rondelle appui RO 6304 | Distanzring für RO 6304 | Distance washer for RO 6304 |
| | 28520 | 1 | Rondelle appui RO 7304di | Distanzring für RO 7304di | Distance washer for RO 7304di |
| | 28521 | 1 | Rondelle réglage vis sans fin | Distanzscheibe für 28781 | Space washer for 28864 |
| | 28522 | 1 | Bague appui vis sans fin | Auflageführung am Kugellager der Schneckenwelle | Distancer for 28864 |
| | 28523 | 1 | Axe sur fourchette vitesses | Gangschaltachse | Spindle for 28836 |
| | 28524A | 1 | Axe sur fourchette AV-0-AR | Achse auf 28958 | Spindle on 28958 |
| | *28539 | 1 | Fourchette marche AV-0-AR | Schaltgabel für 28513 | Fork for gear 28513 |
| | 28540 | 1 | Tige guide baladeur | Achse für 28833A | Spindle for 28833A |
| | 28645 | 1 | Entretoise sur 28515 | Distanzring auf 28515 | Distance washer on 28515 |
| | 28701 | 1 | Vis fix. RO 7304di | Schraube für RO 7304di | Screw for RO 7304di |
| j) 29277- | 28748 | 1 | Coulisseau sur arbre 28513 | Führungsstück auf 28513 | Collar on 28513 |
| | 28749 | 2 | Axe sur 28748 | Achse auf 28748 | Spindle on 28748 |
| | 28864 | 1 | Vis sans fin Z = 1 | Schneckenwelle Z = 1 | Worm shaft Z = 1 |
| | 28809 | 1 | Coussinet sur 28864 | Gleitbüchse auf 28864 | Bushing on 28864 |
| a) | 28826 | 1 | Engrenage commande fraise Z = 14 Z = 16 | Zahnrad Fräsantrieb Z = 14 Z = 16 | Power take off Z = 14 Z = 16 |
| b) | 28828 | 1 | Roue marche arrière Z = 28 | Zahnrad Rückwärtsgang Z = 28 | Reverse wheel Z = 28 |
| | 28829 | 1 | Roue 1ère vitesse Z = 60 | Zahnrad 1. Gang Z = 60 | 1st speed gear Z = 60 |
| | 28830 | 1 | Porte roulement pour RO 16007 | Kugellagerführung für RO 16007 | Holder for roller race RO 16007 |
| | 28831 | 1 | Entretoise sur 28826 b = 6 | Distanzring auf 28826 b = 6 | Distance washer on 28826 b = 6 |
| c) | 28832 | 1 | Roue 4ème vitesse Z = 19 | Zahnrad 4. Gang Z = 19 | 4th speed gear Z = 19 |
| | 28833A | 1 | Baladeur commande vitesses | Ziehachse Gangschaltung | Plunger selecting gear |
| g) | 28834 | 1 | Roue 3ème vitesse Z = 37 | Zahnrad 3. Gang Z = 37 | 3rd speed gear Z = 37 |
| | 28836 | 1 | Fourchette commande vitesses | Gangschaltgabel | Gear fork |
| | 28882 | 1 | Chaîne pour marche arrière | Kette für Rückwärtsgang | Chain for reverse |
| | *28887 | 1 | Verrouillage sur 28524 | Riegel auf 28524 | Security device on 28524 |
| | 28958 | 1 | Fourchette marche AV-0-AR | Schaltgabel für 28513 | Fork for gear 28513 |
| | *928526 | 1 | Vis verrouillage vitesses AV-0-AR | Feder-Kugel für 28539 | Spring and ball to lock 28539 |
| j) 29275 NK | 3020 | 2 | Roulement aiguilles sur 28513 | Nadellager auf 28513 | Needle bearing on 28513 |
| NK | 3030 | | | | |
| * | 28539 | | Montés sur les machines | Nur auf Maschinen bis | Only on machines until |
| *928526 | | | jusqu'à la 4200071 expédiée le 27.11.73 | No 4200071 (27.11.73) | Nr. 4200071 (27.11.73) |
| *RE | 4052/... | | Indiquer épaisseur | Stärke angeben | Ask correct thickness |

j) Dès Série 39 août 1975
AVIS No 73

j) Ab Serie 39 August 1975
AVIS No 73

j) From Serial No 39 Aujust 1975
AVIS No 73

**Dès la série 37 Automne 1974 Avis 72 No 12.3.166**

a) 28826 remplacé par 28980 Z = 13
b) 28828 remplacé par 28979 Z = 30
c) 28832 remplacé par 29140 Z = 23
d) 28509 remplacé par 29141 Z = 51
e) 28510 remplacé par 29039 Z = 37
f) 28513 remplacé par 29036 Z = 11-29036A j)
g) 28834 remplacé par 29038 Z = 37
h) 28514 remplacé par 29037 Z = 29-24

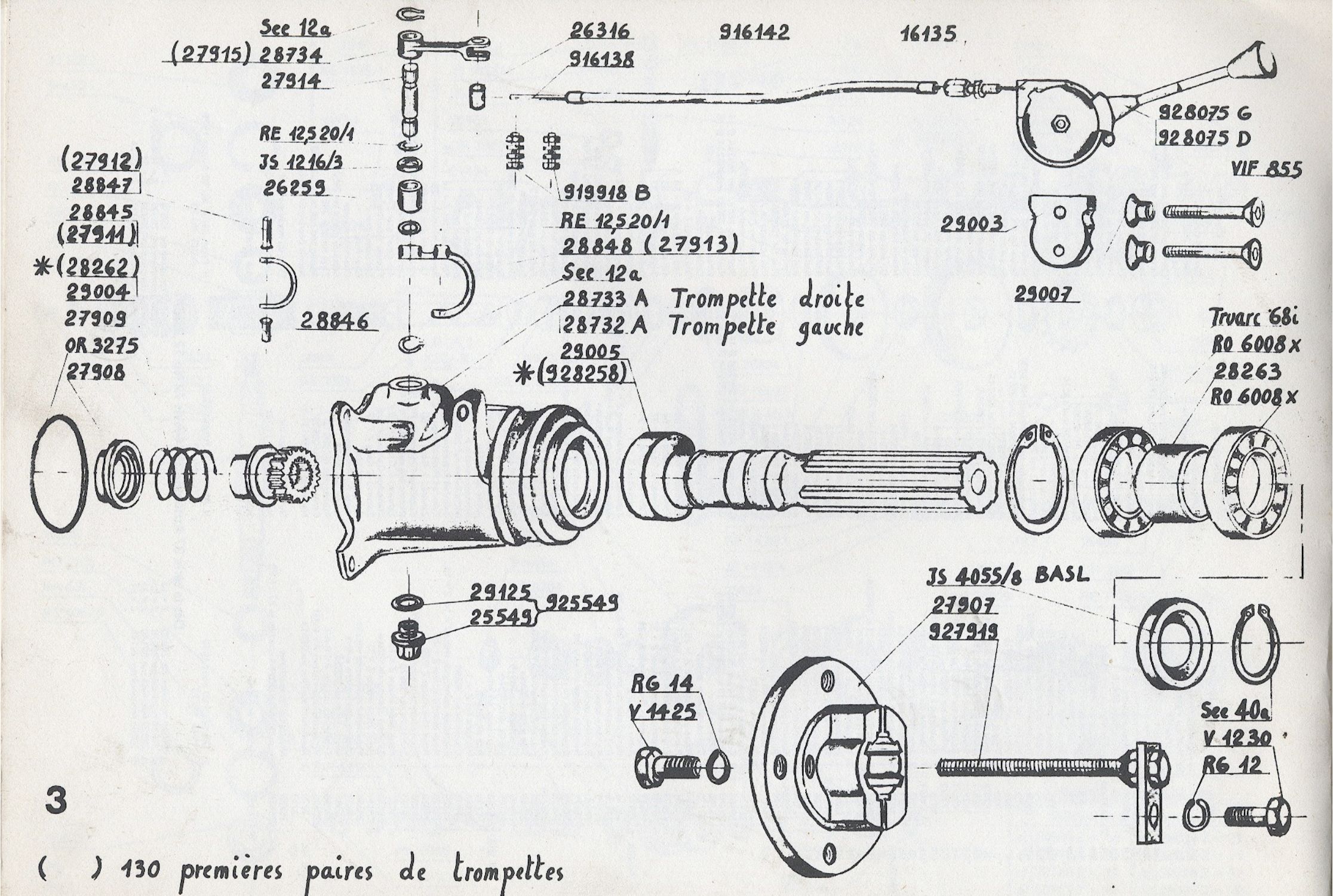


3

( ) 130 premières paires de trompettes

| No | Nbre | Désignation | Bezeichnung | Description |
|---|---|---|---|---|
| JS 1216/3 | 1 | Joint | Dichtung | Oeil seal |
| JS 4055/8 | 1 | Joint 2 lèvres | Dichtung | Oeil seal |
| OR 3275 | 1 | Joint O-Ring | Dichtung | Oeil seal |
| RO 6008 X | 2 | Roulement à billes | Kugellager | Ball-bearing |
| RE 12520/1 | 2 | Rondelle | Distanzscheibe | Distance-waher |
| 16135 | 1 | Tendeur | Regulierschraube | Setting screw for Bowden cable |
| 25549 | 1 | Bouchon | Oelablass | Drain Plug |
| 26259 | 1 | Coussinet | Gleitlager | Bearing |
| 26316 | 1 | Axe sur levier 28734 | Achse für 28734 | Spindle for 28734 |
| 27907 | 1 | Moyeu de roue | Radnabe | Hubs to Driven Gears |
| 27908 | 1 | Bague appui ressort | Zwischenstück für 27909 | Ring for 27909 |
| 27909 | 1 | Ressort | Druckfeder | Spring |
| 27911 | 1 | Guide baladeur | Führungsstück für 28262 | Collar for 28262 |
| 27912 | 1 | Axe sur guide baladeur | Achse auf 27911 | Spindle for 27911 |
| 27913 | 1 | Levier baladeur | Schaltgabel für 27911 | Lever for 27911 |
| 27914 | 1 | Axe sur 28848 | Achse auf 28848 | Spindle for 28848 |
| 27915 | 1 | Levier sur 27914 | Schaltgabel für 27914 | Lever for 27914 |
| 28732 A | 1 | Trompette gauche | Linke Trompete | Wheel ascle housing left |
| 28733 A | 1 | Trompette droite | Rechte Trompete | Wheel ascle housing right |
| 28734 | 1 | Levier sur 27914 | Schaltgabel für 27914 | Lever for 27914 |
| 28845 | 1 | Coulisseau sur 29004 | Führungsstück für 29004 | Collar for 29004 |
| 28846 | 1 | Axe court sur 28845 lg = 14 mm | Achse auf 28845 Lg = 14 mm | Spindle for 28845 lg = 14 mm |
| 28847 | 1 | Axe long sur 28845 lg = 20 mm | Achse auf 28845 Lg = 20 mm | Spindle for 28845 lg = 20 mm |
| 28848 | 1 | Fourchette sur 28845 | Schaltgabel für 28845 | Fork for 28845 |
| 28262 * | 1 | Baladeur sur 928258 | Blockierungsklaue für 928258 | Dog for 928258 |
| 29003 | 1 | Bride pour 928075 G/D | Befestigungsbügel für 928075 G/D | Clamp for 928075 G/D |
| 29004 | 1 | Baladeur sur 29005 | Blockierungsklaue für 29005 | Dog for 29005 |
| 29005 | 1 | Arbre de roue | Radwelle | Main Axle |
| 29007 | 1 | Ecrou conique sur 928075 G/D | Radmutter für 928075 G/D | Nut for 928075 G/D |
| 29125 | 1 | Joint cuivre Ø 18 | Dichtung für 25549 Ø 18 | Washer for 25548 Ø 18 |
| 916138 | 1 | Câble pour 928075 G/D | Kabel für 928075 G/D | Câble for 928075 G/D |
| 916142 | 1 | Gaine pour 928075 G/D | Kabelhülle für 928075 G/D | Hose for 928075 G/D |
| 919918 B | 1 | Serre-câble | Zwinge | Stet crew for cable |
| 925549 | 1 | Bouchon avec joint | Oelablass | Drain plug |
| 927919 | 1 | Tirant sur 27907 | Zugschraube für 27907 | Screw for 27907 |
| 928075 G | 1 | Poignée verrouillage gauche | Handgriff Linke | Brake lever lift |
| 928075 D | 1 | Poignée verrouillage droite | Handgriff Rechte | Brake lever right |
| 928258 * | 1 | Arbre de roue | Radwelle | Main Axle |

* 928258 est remplacé par 29005 avec 29004

* 28262 est remplacé par 29004 avec 29005

927925A Rallonge tubulaire

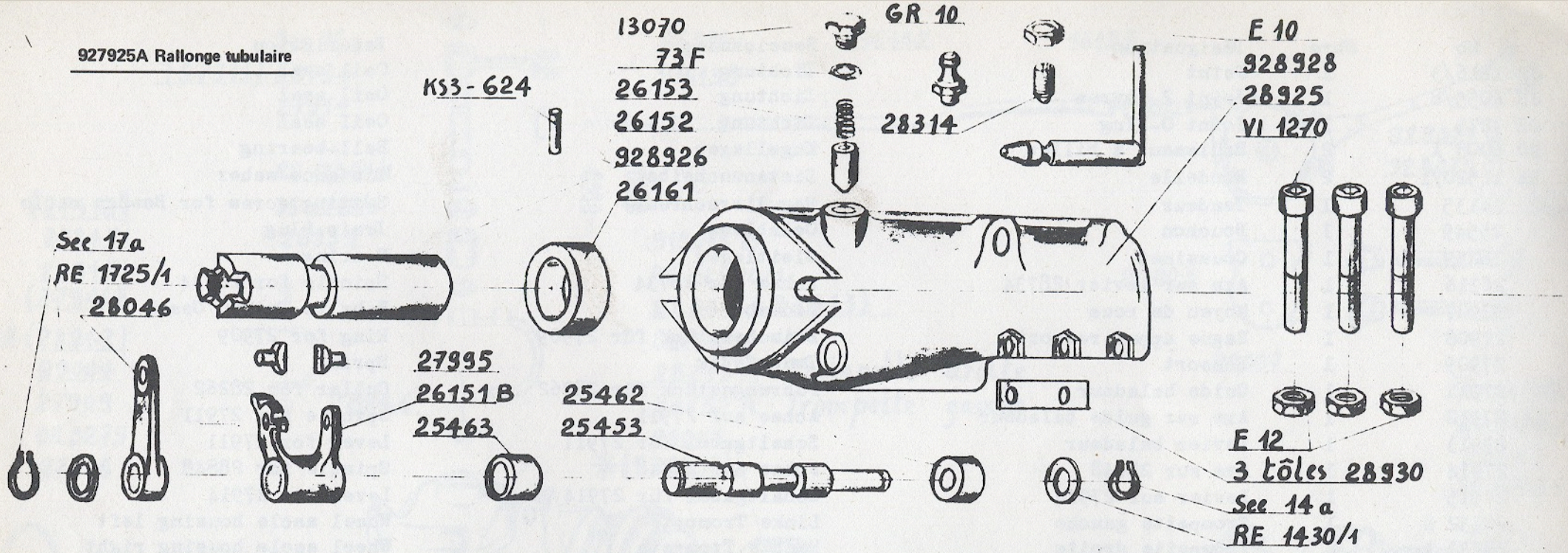


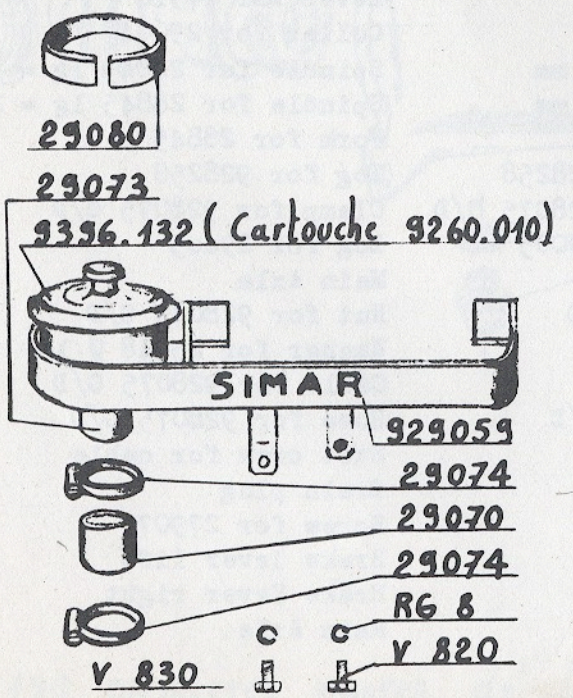


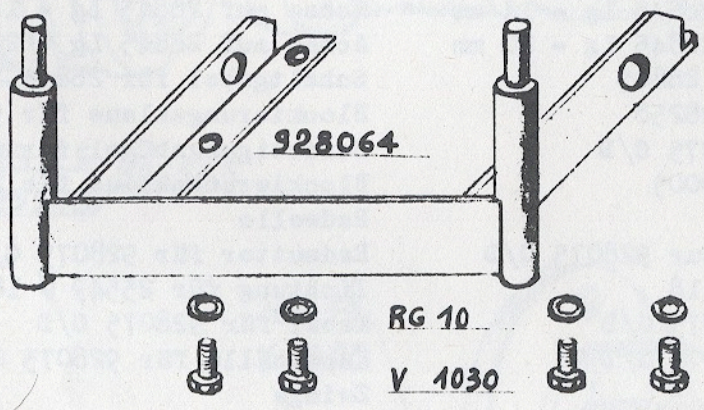


Pare-choc Filtre Support contrepoids

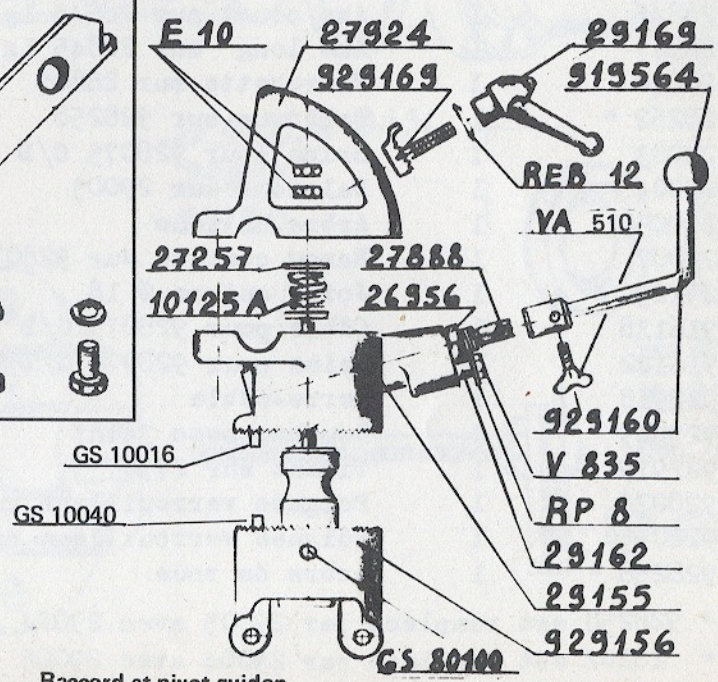


Raccord et pivot guidon
Dès la série 39 - août 1975

| | No | Nbre | Désignation | Bezeichnung | Description |
|---|---|---|---|---|---|
| | 927925A | | **Rallonge tubulaire** | **Schnellkupplung** | **Quick coupling** |
| E | 10 | 1 | Ecrou M 10 | Mutter M 10 | Nut M 10 |
| GR | 10 | 1 | Graisseur | Schmiernippel | Lubricator |
| See | 14a | 1 | Circlips | Seeger-Ring | Circlip |
| | 73F | 1 | Joint | Dichtung | Fibre washer |
| VI | 1270 | 1 | Vis | Schraube | Screw |
| RE | 1430/1 | 1 | Rondelle | Scheibe | Washer |
| KS | 3.624 | 1 | Goupille | Spannbolzen | Split pin |
| | 13070 | 1 | Bouchon M 16 x 1,5 | Zapfen M 16 x 1,5 | Plug M 16 x 1,5 |
| | 25453 | 1 | Axe pour 26151 A | Achse für 26151 A | Rail for 26151 A |
| | 25462 | 1 | Coussinet Ø 14-22 mm | Gleitlager Ø 14-22 mm | Bush Ø 14-22 mm |
| | 25463 | 1 | Coussinet Ø 18-22 mm | Gleitlager Ø 18-22 mm | Bush Ø 18-22 mm |
| | 26151B | 1 | Fourchette | Kupplungsgabel | Fork |
| | 26152 | 1 | Verrou | Stellbolzen | Plunger |
| | 26153 | 1 | Ressort | Druckfeder | Spring |
| | 26161 | 1 | Coussinet Ø 35-52 mm | Gleitlager Ø 35-52 mm | Bush Ø 35-52 mm |
| | 28925 | 1 | Carter | Verlängerung | Case |
| | 928926 | 1 | Baladeur débrayage fraise | Bewegliche Klaue für Fräskupplung | Sliding dog to miller drive |
| | 928928 | 1 | Broche Ø 14 mm | Bolzen Ø 14 mm | Linkpin Ø 14 mm |
| | 27995 | 2 | Coulisseau | Führungsstück | Collar |
| | 28314 | 1 | Bille de verrouillage M 10 | Sperrkugel M 10 | Interlock plunger ball |
| | 28046 | 1 | Levier débrayage prise de force | Kupplungshebel | Clutch lever |
| | 28930 | 3 | Tôle entretoise sur 28925 | Distanzblech auf 28925 | Distance plate on 28925 |
| See | 17a | 1 | Circlips | Seeger - Ring | Circlip |
| E | 12 | 3 | Ecrou M 12 | Mutter M 12 | Nut M 12 |
| | 27888 | 1 | Clé du verrouillage guidon | Stellhebel für Drehzapfen Lenkstange | Screw with kew (side regulation) |
| | 29070 | 1 | Manchon pour carburateur | Vergasermuffe | Rubber connector to air cleaner |
| | 29073 | 1 | Tube acier | Stahlrohr | |
| | 29074 | 2 | Collier | Spannband für 29070 | Air cleaner collar |
| | 29080 | 1 | Protection filtre | Filterschutz | |
| | 29155 | 1 | Raccord guidon | Lenkrohranschluss | Bracket to steering arms |
| | 29162 | 1 | Arrêt pour 26956 | Stellriegel für 26956 | |
| | 29169 | 1 | Clé verrou guidon | Blockierungshebel der Lenkstange | Locking handle for Steering Lockets |
| | 929059 | 1 | Pare-choc | Stosstange | |
| | 929156 | 1 | Pivot guidon | Drehzapfen der Lenkstange | Steering swivel |
| | 929160 | 1 | Tringle verrouillage guidon | Schaltstange f. Führungstaste Lenkst, | Control Rod for Steering Release |
| | 929169 | 1 | Verrou secteur guidon | Arretierung Lenkstange | Pawl for high regulating |
| | 9260.010 | 1 | Cartouche du filtre à air | Ersatzpatrone Luftfilter | |
| | 9396.132 | 1 | Filtre à air | Luftfilter | Cartridge |
| | 10125A | 1 | Ressort verrouillage guidon | Feder auf 29155 | Spring on 29155 |
| | VA 510 | 1 | Vis à ailettes | Flügelschraube | Screw |
| | 27257 | 2 | Rondelle sur ressort 10125A | Scheibe für 10125A | Washer for 10125A |
| | 27924 | 1 | Secteur guidon | Verstellsegment Lenkstange | Steering swivel |
| | 919564 | 1 | Boule noire | Handgriff | Ball |
| | 928064 | 1 | Support contrepoids | Halter für Gegengewicht | Counterweight support |

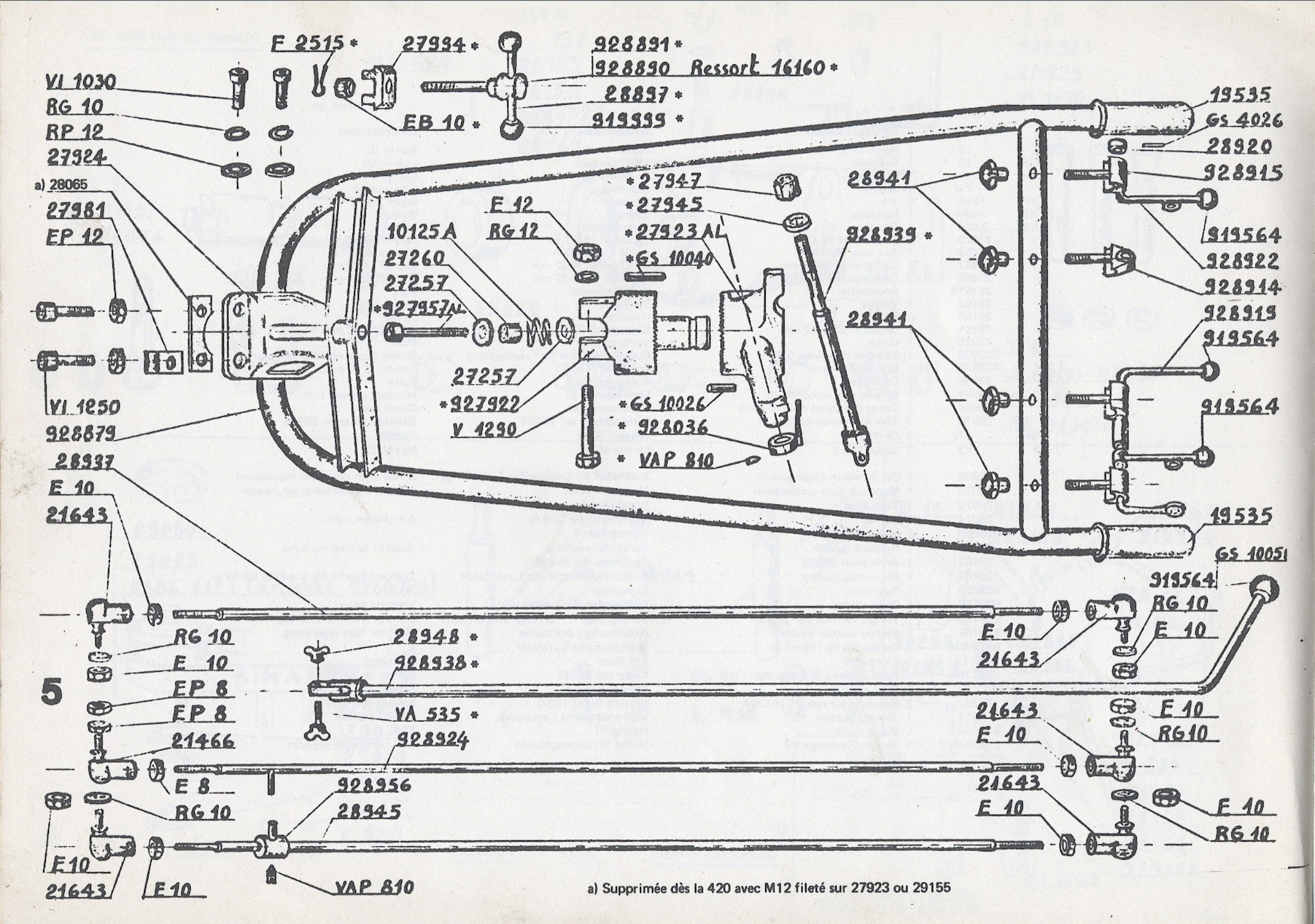


a) Supprimée dès la 420 avec M12 fileté sur 27923 ou 29155

| No | | Nbre | Désignation | Bezeichnung | Description |
|---|---|---|---|---|---|
| 10125 | A | 1 | Ressort verrouillage guidon | Feder auf 927957 AL | Spring on 927957 AL |
| 16160 | | 1 | Ressort sur clé 928891 | Feder auf 928891 | Spring on 928891 |
| 19535 | | 2 | Poignée sur guidon Ø 32 | Handgriff Lenkstange Ø 32 | Plastic handle Ø 32 |
| 21466 | | 1 | Rotule sur tringle 928924 | Winkelgelenk auf 928924 | |
| 216643 | | 5 | Rotule sur tringle 28937-45-24 | Winkelgelenk auf 28937-45-24 | |
| 26956 | | 1 | Ecrou M 20 à gauche pour 27888 | Mutter für 27888 | Nut for 27888 |
| 27257 | | 2 | Rondelle sur ressort 10125 A | Scheibe für 10125 A | Washer for 10125 A |
| 27260 | | 1 | Guide ressort 10125 A | Führung für 10125 A | Guide for 10125 A |
| 27924 | | 1 | secteur guidon | Verstellsegment Lenkstange | Steering Swivel |
| 27923 | AL | 1 | Raccord guidon | Lenkrohranschluss | Bracket to steering arms |
| 27945 | | 1 | Rondelle appui 928939 | Scheibe für 928939 | Washer for 10125 A |
| 27947 | | 1 | Ecrou sur 928939 | Mutter auf 928939 | Nut on 928939 |
| 27981 | | 1 | Bride fix.gaine embrayage 919532A | Führung für 919532 A | Guide for 919532 A |
| 27994 | | 1 | Verrou secteur guidon | Arretierung Lenkstange | Pawl for high regulating |
| 28065 | | 1 | Tôle arrêt EP 12 | Sicherungsbleche für EP 12 | Security plate for EP 12 |
| 28897 | | 1 | Tige sur 928891 | Achse für 928891 | Spindle for 928891 |
| 28937 | | 1 | Tringle commande vitesses | Gangschaltstange oberer Teil | Speed control rod |
| 28920 | | 1 | Bague arrêt sur 928922 | Arrietierungsscheibe auf 928922 | Stop washer on 928922 |
| 28941 | | 4 | Bouton fix. commande guidon | Sterngriff für 98919-928914-928915 | Star knob for 928919-928914-928915 |
| 28945 | | 1 | Tringle commande Av-O-AR | Kupplungsstange Rückwärtsgang | Control Rod for Reverse Motion Clutch |
| 28948 | | 1 | Ecrou à ailettes de sécurité s/VA535 | Fluegelmutter für VA.535 | Nut for VA.535 |
| 919564 | | 4 | Boule noire | Handgriff | Ball |
| 919999 | | 1 | Boule noire sur 28897 | Handgriff auf 28897 | Ball on 28897 |
| 927922 | | 1 | Pivot guidon acier | Drehzapfen der Lenkstange | Steering Swivel |
| 927957 | AL | 1 | Vis fix.pivot guidon | Schraube für 279231-927922-27924 | Screw for 27923 AL-927922-27924 |
| 928036 | | 1 | Bague arrêt sur 928939 | Arretierungsscheibe auf 928939 | Stop washer on 928939 |
| 928879 | | 1 | Guidon | Lenkstange | Steering tubes |
| 928890 | | 1 | Corps de la clé 928891 | Schraube für 928891 | Screw for 928891 |
| 928891 | | 1 | Clé verrou guidon | Blockierungshebel der Lenkstange | Locking Handle for Sterring Sockets |
| 928914 | | 1 | Palier commande verrouillage guidon | Führungs-Oese für 928938 | Guide for 928938 |
| 928915 | | 1 | Palier commande vitesses | Führungs-Oese für 928922 | Guide for 928922 |
| 928919 | | 1 | Levier cde AV-O-AR et pse force | Ubertragshebel für Kupplungen | Transmission Lever to Clutch Control |
| 928922 | | 1 | Levier commande vitesses | Gangschalthebel | Gear control lever |
| 928924 | | 1 | Tringle cde prise de force | Schaltstange Fräse | Control Rod for Steering Release |
| 928938 | | 1 | Tringle verrouillage guidon | Zugstange für Führungsraste der Lenkstange | Control Rod for " " |
| 928939 | | 1 | Clé du verrouillage guidon | Stellhebel für Drehzapfen Lenkstange | Screw with kew (sicle regulation) |
| 928956 | | 1 | Verrou sécurité sur tringle AV-O-AR | Arretierungsscheibe auf 28945 | Stop washer on 28945 |

* Dès la série 39 - août 1975 machine No 420.0209 Voir planche 4a

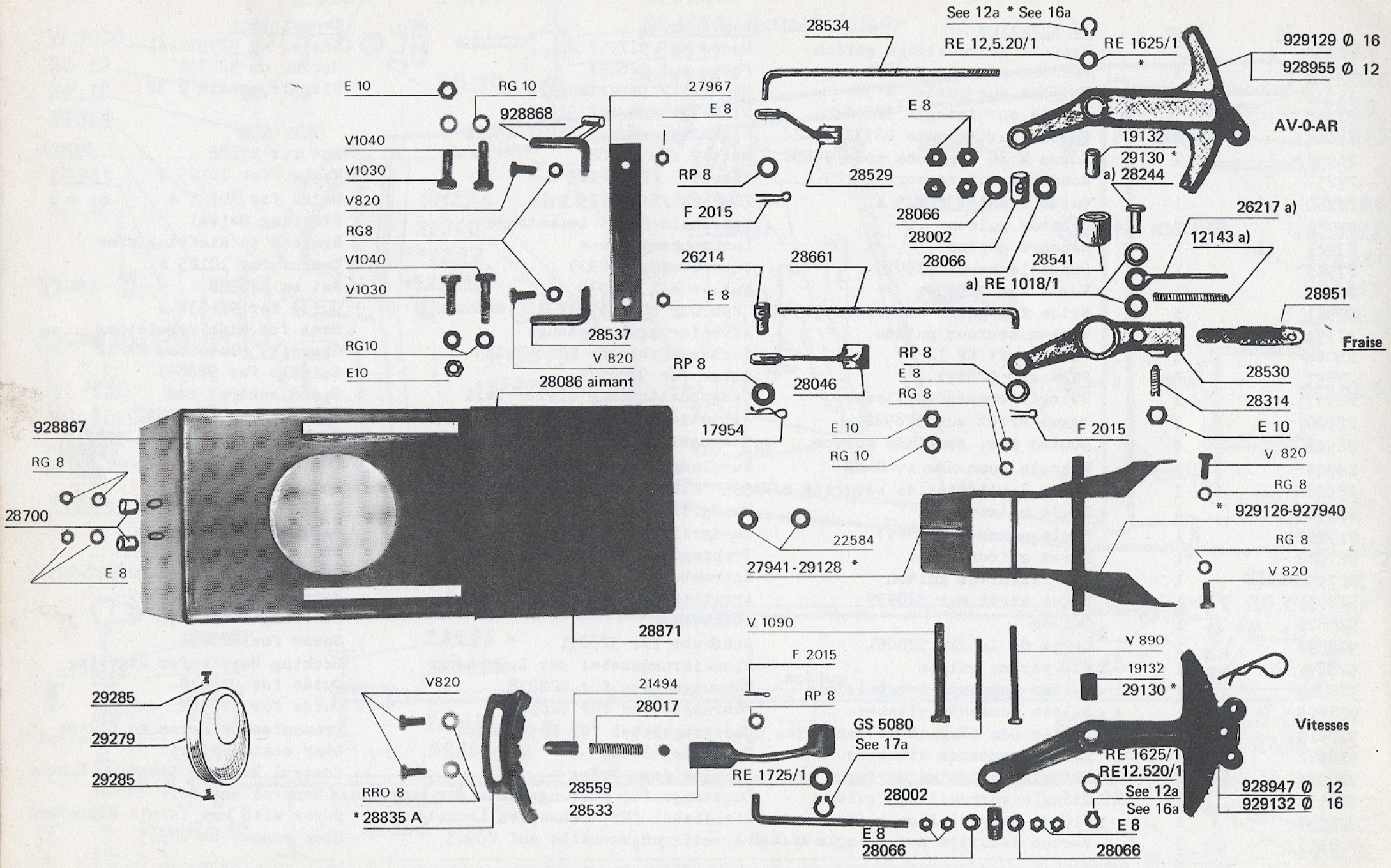




a) Pièces supprimées dès la série 39 août 75 machine No 420.0209

| | No | Nbre | Désignation | Bezeichnung | Description |
|---|---|---|---|---|---|
| E | 8 | 9 | Ecrou M8 sur 928867, 929126 et 28533-34 | Mutter M8 auf 928867, 929126 und 28533-34 | Nut M8 on 928867, 929126 and 28533-34 |
| RG | 8 | 7 | Rondelle grower sur V890, V820 et E8 | Federring auf V890, V820 und 28533-34 | Spring washer on V890, V820 and 28533-34 |
| RRO | 8 | 2 | Rondelle ressort bombée sur 28835A | Tellerfeder auf 28835A | Washer on 28835A |
| RP | 8 | 3 | Rondelle plate sur 28533-34 | Unterlegscheibe auf 28533-34 | Washer on 28533-34 |
| E | 10 | 4 | Ecrou M10 sur V1090 et V1040 | Mutter M10 auf V1090 und V1040 | Nut M10 on V1090 and V1040 |
| EP | 10 | 2 | Ecrou plat M10 sur VAP 1020 | Flachmutter M10 auf VAP 1020 | Flat nut M10 on VAP 1020 |
| REB | 10 | 3 | Rondelle bombée sur 928018 et 28037 | Tellerfeder auf 928018 und 28037 | Washer on 928018 und 28037 |
| RG | 10 | 5 | Rondelle grower sur V1090, V1040 et V1030 | Federring auf V1090, V1040 et V1030 | Spring washer on V1090, V1040 et V1030 |
| See | 10a | 1 | Circlips sur 28244 | Seeger-Ring auf 28244 | Circlip on 28244 |
| See | 12a | 2 | Circlips sur 927940A | Seeger - Ring auf 927940A | Circlip on 927949A |
| ESC | 14 | 2 | Ecrou conique M14 pour 925546 | Radmutter M14 für 925546 | Security nut M14 for 925546 |
| *See | 16a | 2 | Circlips sur 929126 | Seeger - Ring auf 929126 | Circlip on 929126 |
| V | 820 | 6 | Vis M8 sur 928867, 929126 et 28835A | Schraube M8 auf 928867, 929126 und 28835A | Screw Mo on 928867, 929126 and 28835A |
| V | 890 | 1 | Vis M8 sur 927940A | Schraube M8 auf 927940A | Screw M8 on 927940A |
| RE | 1018/1 | 2 | Rondelle plate sur 28244 | Unterlegscheibe auf 28244 | Washer on 28244 |
| V | 1030 | 2 | Vis M10 sur moteur | Schraube M10 auf Motor | Screw M10 for engine |
| V | 1040 | 2 | Vis M10 sur moteur avec 28537 | Schraube M10 auf Motor mit 28537 | Screw M10 for engine 28537 |
| V | 1090 | 1 | Vis M10 sur 929126 | Schraube M10 929126 | Screw M10 for 929126 |
| F | 2015 | 2 | Goupille fendue sur 28533-34 | Splint für 28533-34 | Split for 28533-34 |
| GS | 5080 | 1 | Goupille tubulaire sur 929126 | Spannstift auf 929126 | Pin on 929126 |
| | 12143 | 1 | Ressort sur 26217 | Druckfeder auf 26217 | Spring for 26217 |
| RE | 12,5.20/1 | 2 | Rondelle plate sur 928497 et 928955 | Unterlegscheibe auf 928497 une 928955 | Washer on 928497 and 928955 |
| | 17954 | 1 | Epingle sur 28661 | Sicherung auf 29661 | Twist pin for 28661 |
| | 19132 Ø12 | 2 | Coussinet sur 928497 et 928955 | Gleitluchse auf 928497 une 928955 | Bushing on 928497 and 928955 |
| | 21494 | 1 | Verrou vitesses | Stellbolzen für 28559 | Plunger for 28559 |
| | 22584 | 2 | Passe-câbles sur 928867 | Durchführungs-Tüllen auf 928867 | Rubber guide for 928867 |
| | 26214 | 1 | Axe sur 28661 | Achse auf 28661 | Pin for 28661 |
| | 26217 | 1 | Tringlette pour ressort 12143 | Zugstange für 12143 | Turnbuckle for spring 12143 |
| | 27941 Ø 12 | 1 | Pied du guidon | Lenkstangenfuss | Steering support |
| | 28871 | 1 | Couvercle pour 928867 | Deckel für 928867 | Cover for 928867 |
| | 27967 | 1 | Renfort sur 928867 | Verstarkung auf 928867 | Reinforcement on 928867 |
| | 28002 | 1 | Axe sur 28533-34 | Achse auf 28533-34 | Pin for 28533-34 |
| | 28017 | 1 | Ressort sur 21494 | Druckfeder für 21494 | Spring on 21494 |
| | 28046 | 1 | Levier débrayage prise de force | Kupplungshebel | Clutch lever |
| | 28066 | 2 | Entretoise sur 28533-34 | Distanzring auf 28533-34 | Distance tube for 28533-34 |
| | 28086 | 2 | Aimant pour 28871 | Magnetschnäpper für 28871 | Magnet for 28871 |
| | 28244 | 1 | Axe sur 28530 | Achse auf 28530 | Pin for 28530 |
| | 28529 | 1 | Levier commande AV-0-AR | Gangschalthebel AV-0-AR | Gear lever AV-0-AR |
| | 28530 | 1 | Levier commande prise de force | Kupplungshebel für Zapfwelle | P.t.o. lever |
| | 28533 | 1 | Tringlette commande vitesses | Gangschaltstange | Speed control rod |
| | 28534 | 1 | Tringlette sur 28529 | Zugstange auf 28529 | Rod on 28529 |
| | 28537 | 1 | Support pour 928867 | Halter für 928867 | Support for 928867 |
| | 28541 | 1 | Coussinet sur 28530 | Gleitluchse auf 28530 | Bushing on 28530 |
| | 28559 | 1 | Levier commande fourchette vitesses | Gangschalthebel | Gear lever |
| | 28661 | 1 | Tringlette commande prise de force | Zugstange für 28530 | Rod for miller clutch |
| | 28700 | 2 | Entretoise sur 928867 | Distanzrohr auf 928867 | Distance tube on 928867 |
| | 28835A | 1 | Grille des vitesses | Schaltsegment | Gear plate |
| | 928868 | 1 | Support tendeur embrayage | Halter für Kupplungskabel | Clutch lever |
| | 927940A Ø12 | 1 | Pied du guidon | Lenkstangenfuss | Steering support |
| | * 929126 Ø16 | 1 | Pied du guidon | Lenkstangenfüss | Steering support |
| | 928955 Ø 12 | 1 | Levier commande vitesses AV-0-AR | Gangschalthebel AV-0-AR | Gear control lever AV-0-AR |
| | 28951 | 1 | Bras commande prise de force | Zapfwellehebel | P.t.o. arm |
| | 928867 | 1 | Boîte à outils | Werkzeugkasten | Tool box |
| | 928947 Ø 12 | 1 | Levier commande vitesses | Gangschalthebel | Gear control lever |
| | *929126 Ø 16 | 1 | Pied du guidon | Lenkstangenfuss | Steering support |
| | *929132 Ø 16 | 1 | Levier commande vitesses | Gangschalthebel | Gear control lever |
| | *929129 Ø 16 | 1 | Levier commande vitesses AV-O-AR | Gangschalthebel AV-0-AR | Gear control lever AV-0-AR |
| | *29128 Ø 16 | 1 | Pied du guidon | Lenkstangenfuss | Steering support |
| | *29130 Ø 16 | 1 | Coussinet sur 929131-133 | Gleitluchse auf 929131-133 | Bushing on 929131-133 |
| * | 29128 Ø 16 | | | | |
| * | 929126 Ø 16 | | | | |
| * | 929132 Ø 16 | | | | |
| * | 929129 Ø 16 | | dès la machine 420.0190 expédiée le 31.10.74 | ab Maschine 420.0190 versandt am 31.10.74. | from machine 420.0190 shipped on 31.10.74 |
| * | 29130 Ø 16 | | | | |
| *RE | 1625/1 | | | | |
| *See | 16a | | | | |
| | 29279 | 1 | Bouchon sur boîte | Plastik Deckel | Plastic cap |
| | 29285 | 2 | Parker Rivet | Parker Niete | Parker rivet |

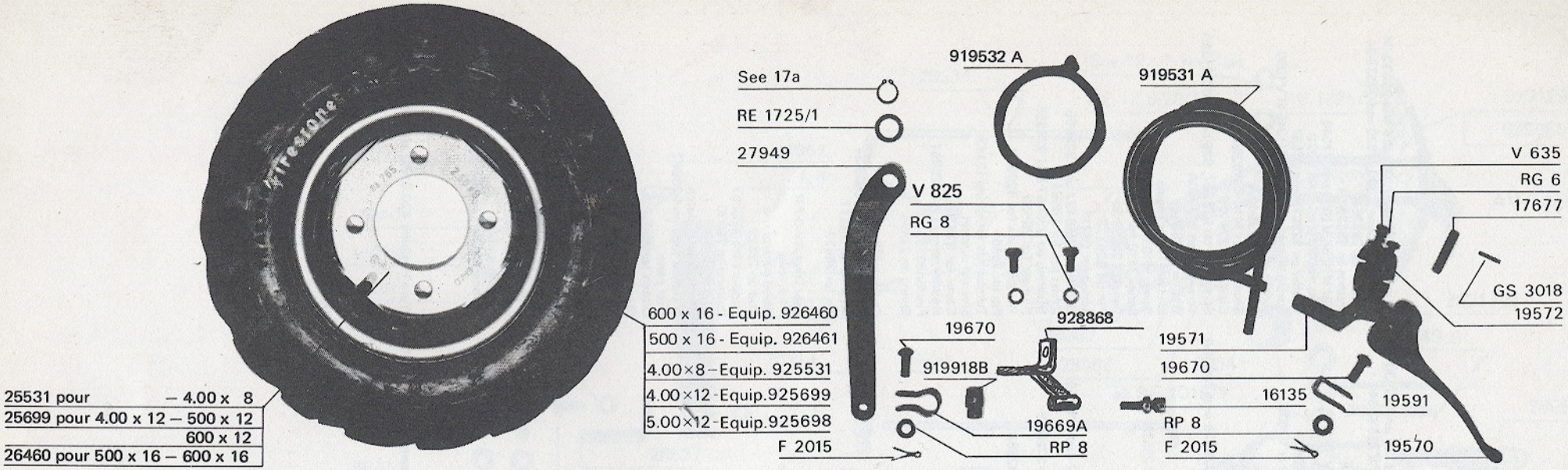


| | | | | |
|---|---|---|---|---|
| 16135 | 1 | Tendeur câble d'embrayage | Regulierungsschraube Kupplungskabel | Screw for clutch bowden |
| 17677 | 1 | Axe poignée débrayage | Bolzen am Kupplungsgriff | Pin for clutch handle |
| 19570 | 1 | Poignée débrayage | Kupplungsgriff | Clutch handle |
| 19571 | 1 | Arrêt gaine embrayage | Halter für Kupplungskabelgülle | Clutch handle bracket |
| 19572 | 1 | Bride sur arrêt gaine 19571 | Haltebügel für 19571 | Clamp on 19571 |
| 19591 | 1 | Etrier sur poignée embrayage | Zugbügelam Kupplungsgriff | Yoke for clutch cable handle side |
| 19669A | 1 | Etrier sur levier embrayage | Zugbügel an Kuppllungshebel | Yoke for clutch cable engine side |
| 19670 | 1 | Axe sur poignée et levier embr. | Bolzen am Kupplungsgriff und Hebel | Pin on clutch handle |
| 25531 | 1 | Jante pour 300x8/350x8/400x8 | Scheibenrad 300x8/350x8/400x8 | Wheel without tire 8" |
| 25699 | 1 | Jante pour 400x12 / 500x12 | Scheibenrad 400x12 / 500x12 | Wheel without tire 12" |
| 26460 | 1 | Jante pour 500x16 / 600x16 | Scheibenrad 500x16 / 600x16 | Wheel without tire 16" |
| 27949 | 1 | Levier débrayage moteur | Kupplungshebel | Clutch lever |
| 919531A | 1 | câble embrayage lg = 2200 mm | Kupplungskabel l g = 2200 mm | Clutch bable lg = 2200 mm |
| 919532A | 1 | Gaine embrayage lg = 2025 mm | Kupplungskabelhülle lg = 2025 mm | Bowden for clutch cable lg 2025mm |
| 919918B | 1 | Serre-câble | Zwinge Kupplungskabel | Cable locking clip |
| 925531 | 1 | Roue à pneu 400x 8 | Pneurad 400 x 8 | Wheel with tire 400 x 8 |
| 925698 | 1 | Roue à pneu 500x 12 | Pneurad 500 x 12 | Wheel with tire 500 x 12 |
| 925699 | 1 | Roue à pneu 400x 12 | Pneurad 400 x 12 | Wheel with tire 400 x 12 |
| 926460 | 1 | Roue à pneu 600x 16 | Pneurad 600 x 16 | Wheel with tire 500 x 16 |
| 926461 | 1 | Roue à pneu 500 x 16 | Pneurad 500 x 16 | Wheel with tire 500 x 16 |
| 928868 | 1 | Support tendeur | Halter für Kupplungskabel | Clutch hoke holder support |

| 420 | Outils rigides longs 46 — 19986 | Outils rigides courts 46 — 19985 | Outils rigides longs 122 — 19348-49 | Outils détente RD-CD 600 | Outils Fraiseurs 634 635 | Outils Fraiseurs 4922 4923 | |
|---|---|---|---|---|---|---|---|
| 50 cm | | 927 313<br>928 434<br>919 725 A<br>12 19 985 G/D<br>927 312 G/D | 926 994<br>928 434<br>926 988<br>14 19 348 G/D<br>12 19 349 G/D<br>926 990 G/D | | | 927 933<br>928 434<br>27 932<br>10 4 922<br>8 4 923<br>1 4 923 C<br>1 4 923 D<br>927 932 G/D | EQUIPEMENT<br>TOIT<br>MOYEUX<br>RESSORTS<br>OUTILS<br>"<br>"<br>RALLONGES MOYEUX<br>MOYEUX ASSEMBLES |
| 60 cm | 929 194<br>926 825<br>919 725 A<br>16 19 986 G/D<br>* 919 967 G/D | 927 310<br>928 435<br>919 725 A<br>16 19 985 G/D<br>** 927 308 G/D | 926 995<br>928 435<br>926 978<br>4 19 348 G/D<br>16 19 349 G/D<br>926 991 G/D | 927 549<br>926 825<br>10 307 B<br>8 RD 600<br>6 CD 600<br>1 CD 601<br>1 CD 602<br>769 BD G/D | 927 604<br>926 825<br>10 307 B<br>8 634<br>6 635<br>1 27 607 G<br>1 27 607 D<br>927 603 BMG/D | 927 319<br>928 435<br>10 312 B<br>12 4 922<br>10 4 923<br>1 4 923 C<br>1 4 923 D<br>769 AMG/D | EQUIPEMENT<br>TOIT<br>MOYEUX<br>RESSORTS<br>OUTILS<br>"<br>"<br>RALLONGES MOYEUX<br>MOYEUX ASSEMBLES |
| 70 cm | | 927 755<br>928 438<br>919 725 A<br>20 19 985 G/D<br>919 988<br>927 754 G/D | 927 761<br>928 438<br>926 978<br>4 19 348 G/D<br>20 19 349 G/D<br>927 302 G/D | | | | EQUIPEMENT<br>TOIT<br>MOYEUX<br>RESSORTS<br>OUTILS<br>"<br>"<br>RALLONGES MOYEUX<br>MOYEUX ASSEMBLES |
| 77 cm | 929 195<br>926 828<br>919 725 A<br>20 19 986 G/D<br>919 998<br>919 988 G/D | 927 311<br>928 436<br>919 725 A<br>20 19 985 G/D<br>919,722 A<br>927 309 G/D | 926 996<br>928 436<br>926 978<br>4 19 348 G/D<br>24 19 349 G/D<br>926 983<br>926 992 G/D | 928 331<br>926 828<br>10 307 B<br>12 RD 600<br>10 CD 600<br>1 CD 601<br>1 CD 602<br>10 323<br>769 BDL G/D | 927 606<br>926 828<br>10 307 B<br>12 634<br>10 635<br>1 27 207 G<br>1 27 207 D<br>10 323<br>927 605 BMIG/D | 927 321<br>928 436<br>10 312 B<br>16 4 922<br>14 4 923<br>1 4 923 C<br>1 4 923 D<br>10 396<br>769 AML G/D | EQUIPEMENT<br>TOIT<br>MOYEUX<br>RESSORTS<br>OUTILS<br>"<br>"<br>RALLONGES MOYEUX<br>MOYEUX ASSEMBLES |
| 87 cm | * 2 câles 28 898 | ** 8 bugues 19 927 | Fraise basse 927 305<br>Toit spécial 925 468<br>926 978<br>4 19 348 G/D<br>28 19 349 G/D<br>926 983<br>927 301 G/D | | | | EQUIPEMENT<br>TOIT<br>MOYEUX<br>RESSORTS<br>OUTILS<br>"<br>"<br>RALLONGES MOYEUX<br>MOYEUX ASSEMBLES |

Equipements spéciaux
Special equipments
Sonder-Ausrüstungen

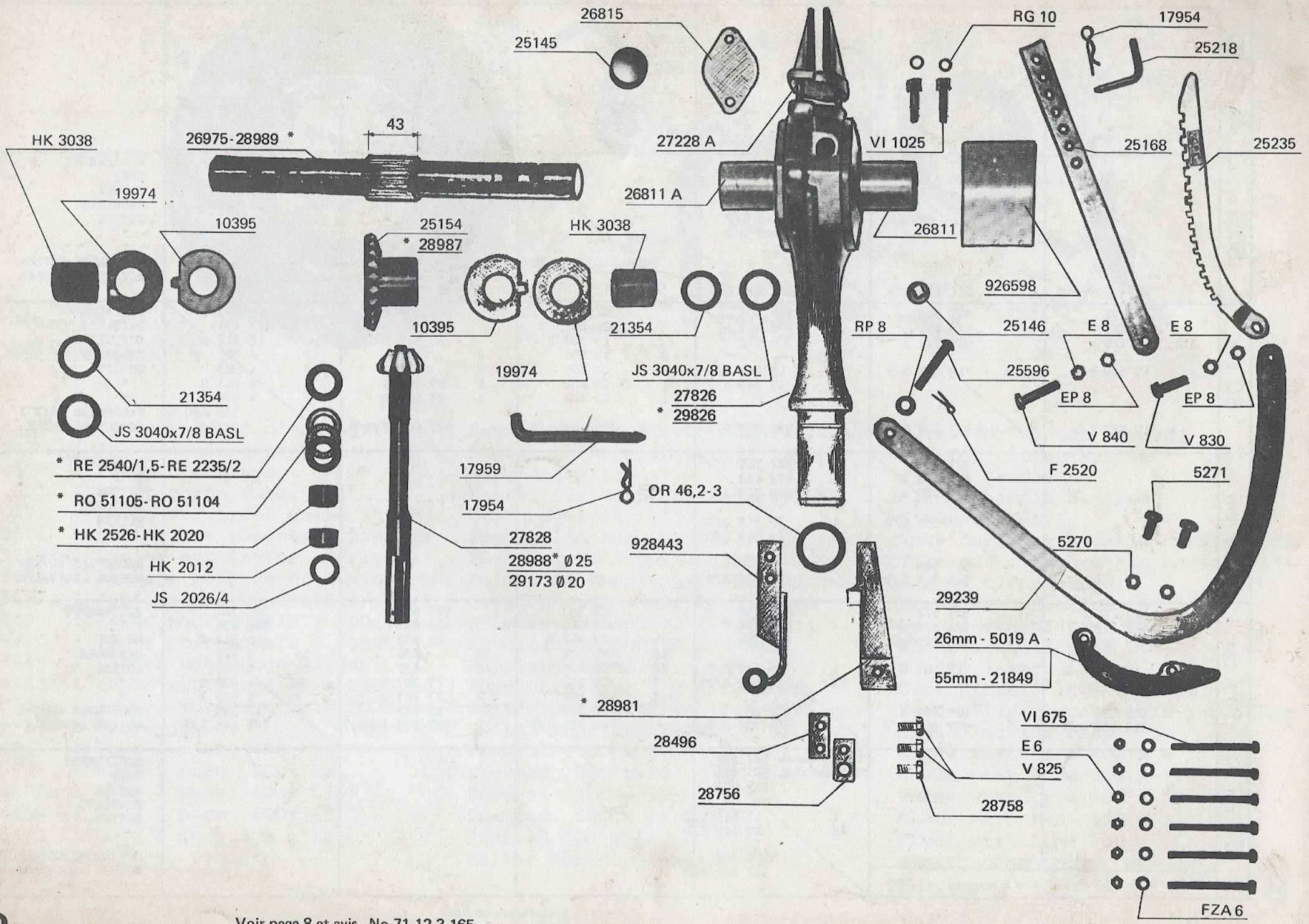




Voir page 8 et avis No 71-12.3.165

| | | Nbre | Désignation | Bezeichnung | Description |
|---|---|---|---|---|---|
| | 929194 | 1 | **Equipement 60 cm outils rigides longs** | **Fräsausrüstung 60 cm mit langen Messern** | **Miller hood and rigid tools (long) for 24 inches** |
| E | 8 | 32 | Ecrou | Mutter | Nut |
| RG | 8 | 32 | Rondelle grower | Federring | Spring washer |
| V | 820 | 16 | Vis | Schraube | Screw |
| VIF | 820 | 16 | Vis fraisée | Senkschraube | Screw with taped cap |
| GS | 10055 | 4 | Goupille tubulaire fix. moyeu | Spannstift für 926988 | Pin fixing miller sleeves |
| | 14347 | 1 | Broche articulation toit | Bolzen Fräsdachbefestigung | Spindle for hood |
| | 19986G | 8 | Outil long normal - gauche Type 46 | Linkes Messer normal lang 46 | Rigid tool normal left (long) 46 |
| | 19986D | 8 | Outil long normal - droite Type 46 | Rechtes Messer normal lang 46 | Rigid tool normal right (long) 46 |
| | 919725A | 2 | Moyeu | Fräswerkzeugträger | Miller sleeve |
| | 919987G/D | 2 | Moyeux 60 cm avec outils assemblés | Fräswerkzeugträger 60 cm mit Messern | Miller sleeve assembly with tools 24" |
| | 927604 | 1 | **Equipement 60 cm outils BM** | **Fräsausrüstung 60 cm mit gefederten Werkzeugen** | **Miller hood 24" with springs and tines AM** |
| GY | 3090 | 12 | Goupille cylindrique | Sicherungsstift für Fräsfeder | Cylinder pin |
| | 634 | 12 | Ressort | Fräsfeder | Miller spring for AM |
| | 635 | 10 | Crochet centre | Gerader Fräshaken | Miller tine normal |
| | 27607G | 1 | Crochet gauche | Fräshaken nach links gebogen | Miller tine left |
| | 27607D | 1 | Crochet droite | Fräshaken nach rechts gebogen | Miller tine right |
| GS | 10060 | 4 | Goupille tubulaire fix. moyeu | Sicherungsstift für Fräswerkzeugträger | Pin fixing miller sleeves |
| | 10307B | 2 | Moyeu fraise | Fräswerkzeugträger | Miller sleeves |
| Ass. | 762 | 1 | Aplanisseur 60 cm | Planierblech komplett | Dust board 24" |
| Ass. | 769AM | 2 | Moyeux G et D avec outils assemblés BM | Fräswerkzeugträger L und R mit Werkzeugen | Miller sleeves assembly with springs and tines AM |
| | 927603 | 1 | Tablier 60 cm | Schutzklappe des Fräsdaches 60 cm | Upper rear shield 24" |
| | 926825 | 1 | Toit 60 cm | Fräsdach 60 cm | Miller hood 24" |

*Autres équipements de fraise voir page 8*

*Andere Fräsausrüstungen siche Seite 8*

*Other miller equipments see page 8*

| | | Nbre | Désignation | Bezeichnung | Description |
|---|---|---|---|---|---|
| | 927310 | 1 | **Equipement 60 cm outils rigides courts 46** | **Fräsausrüstung 60 cm mit kurzen Messern Type 46** | **Miller hood 24" with rigid tools shorts type 46** |
| E | 12 | 32 | Ecrou | Mutter | Nut |
| RG | 12 | 32 | Rondelle grower | Federring | Spring washer |
| V | 1230 | 8 | Vis | Schraube | Screw |
| V | 1240 | 8 | Vis | Schraube | Screw |
| GS | 6060 | 6 | Goupille tubulaire | Sicherungsstift für Fräswerkzeugträger | Inner pin fixing miller sleeves |
| GS | 10060 | 6 | Goupille tubulaire | Sicherungsstift für Fräswerkzeugträger | Pin fixing miller sleeves |
| | 19927 | 8 | Rondelle entretoise | Distanzring | Distance washer |
| | 19985G | 8 | Outil court gauche | Linkes Messer | Rigid tool short type 46 left |
| | 19985D | 8 | Outil court droite | Rechtes Messer | Rigid tool short type 46 right |
| | 21424 | 16 | Vis | Schraube | Screw |
| | 919725A | 2 | Moyeu | Werkzeugträger | Miller sleeves |
| | 927308G/D | 2 | Moyeux G et D avec outils assemblés | Fräswerkzeugträger mit Messern | Miller sleeves assembly with rigid tools type 46 |

Autres équipements de fraise voir page 8

Andere Fräsausrüstungen siehe Seite 8
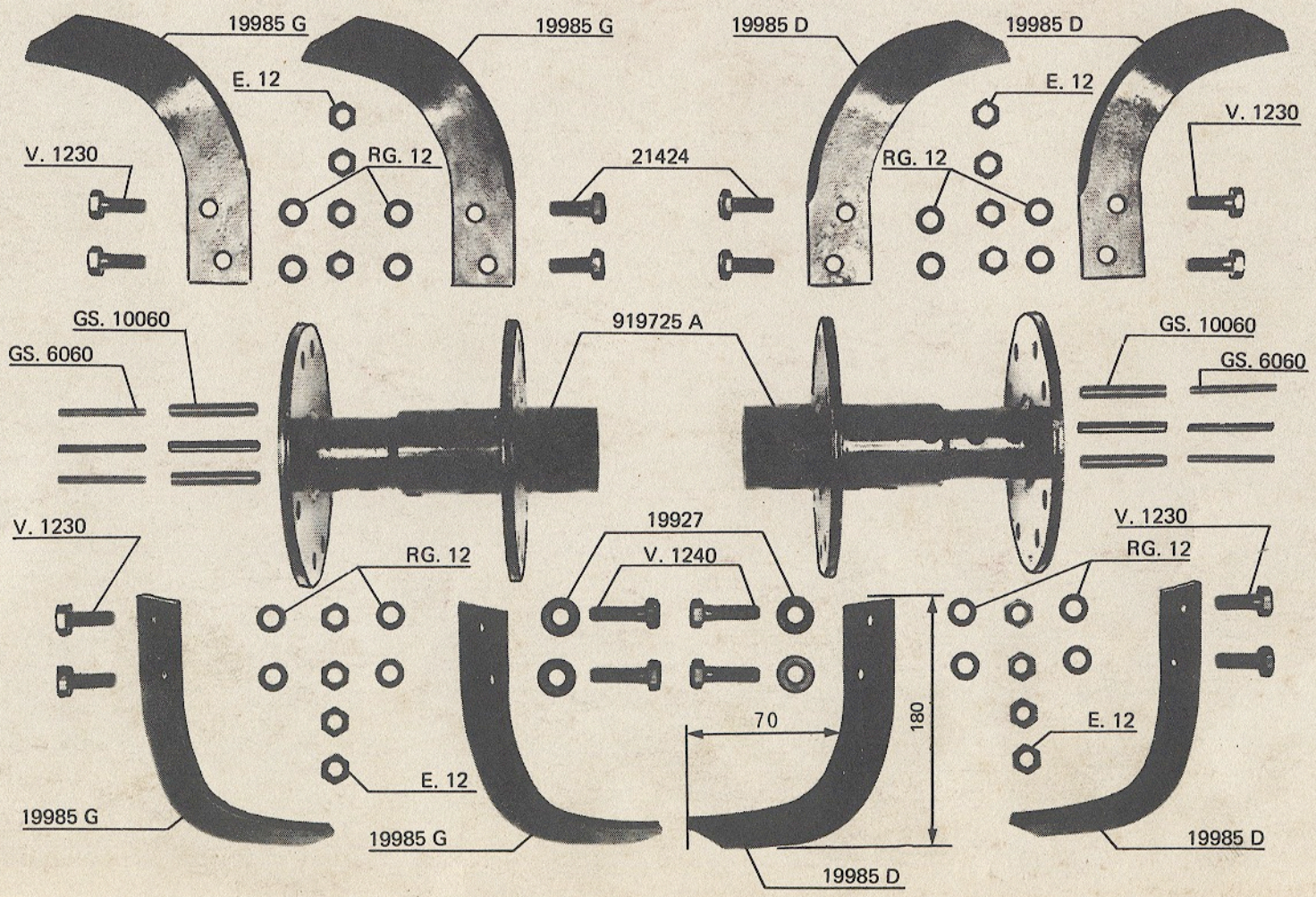
Other miller equipments see page 8